Bauplan/Bemaßung/Bedämpfung des Lautsprechers Elrohir

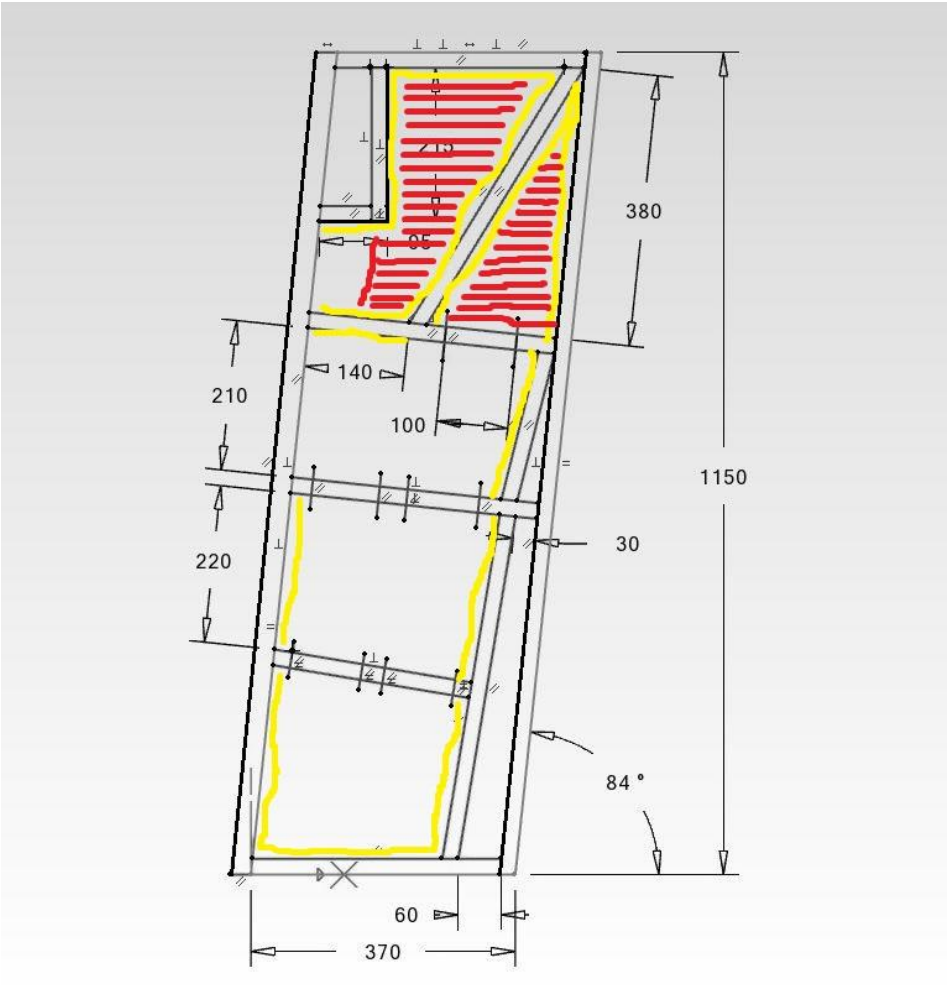

Links sieht man die Bedämpfung des Lautsprechers.

Alle Wände werden mit Bondum 800 ausgekleidet. Zusätzlich wird das rot markierte Volumen mit Sonofil dicht gefüllt. Die Hochtönerkammer bleibt unbehandelt.

Die markierten Durchbrüche in den Versteifungsbrettern werden als 10cm große Bohrungen ausgeführt.

Das Gehäuse besteht durchgängig aus 22mm MDF. Lediglich die Front ist 28mm stark.

Tief- und Mitteltöner Ausschnitt haben auf der Rückseite der Front eine 1cm breite Anfasung im 45° Winkel.

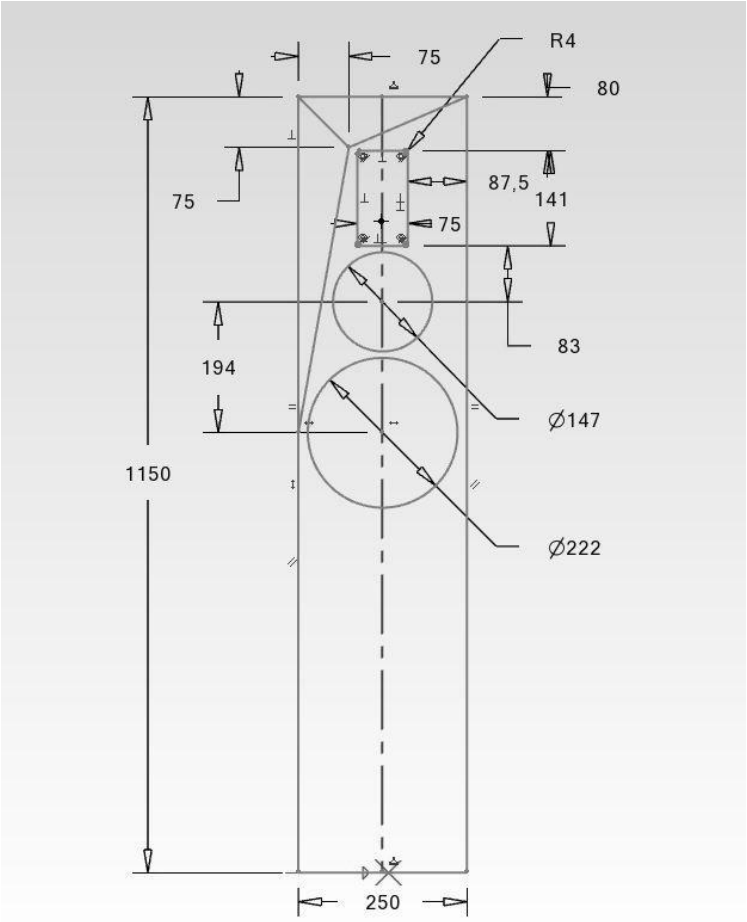
R4
75
80
75
87,5
141
75
83
194
Ø147
1150
Ø222
250

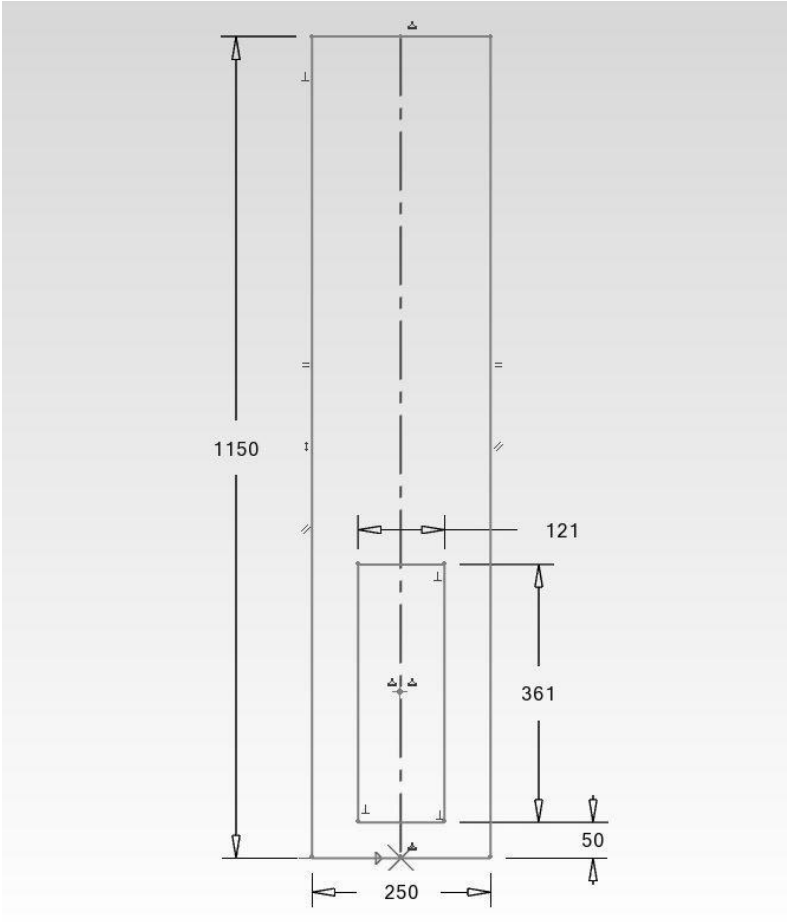
1150
121
361
50
250

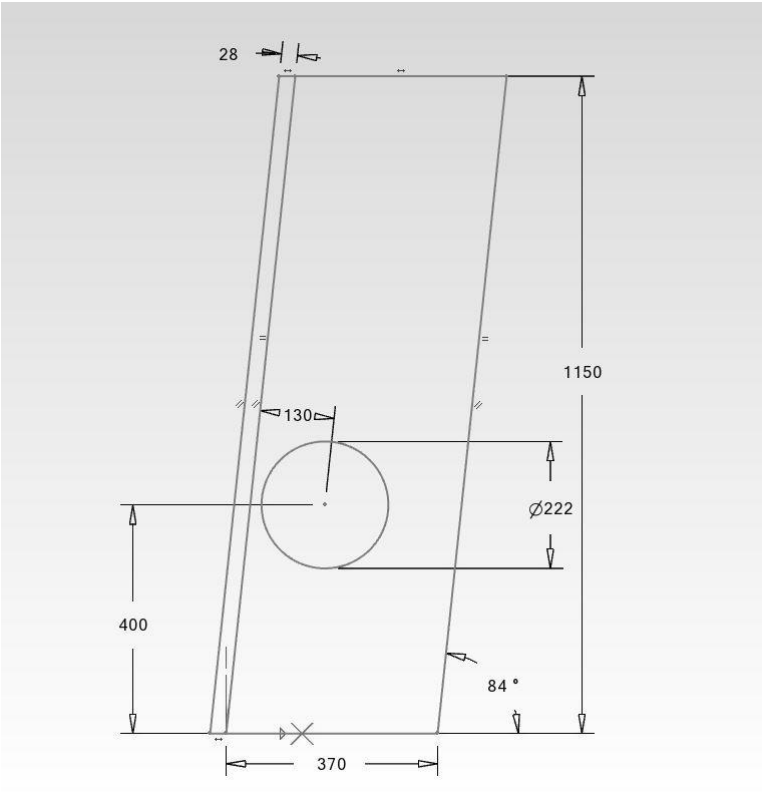
28
1150
130
Ø222
400
84 °
370

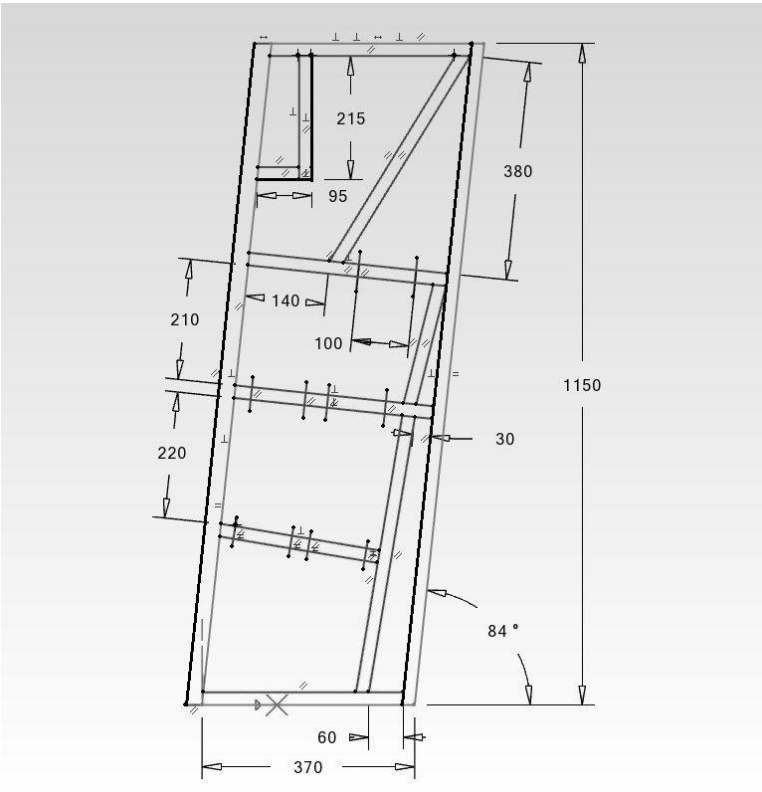
215
380
95
140
210
100
1150
30
220
84 °
60
370